AIRFOIL BLADE

DIMENSIONAL DATA
Arrangement 3

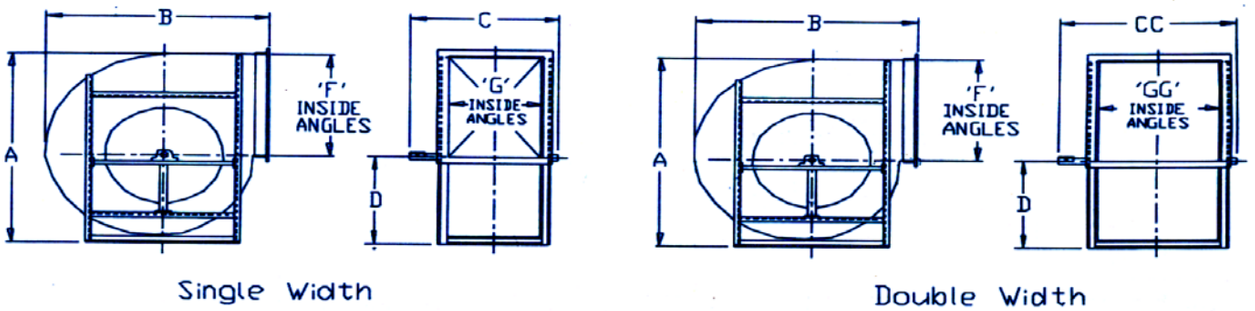
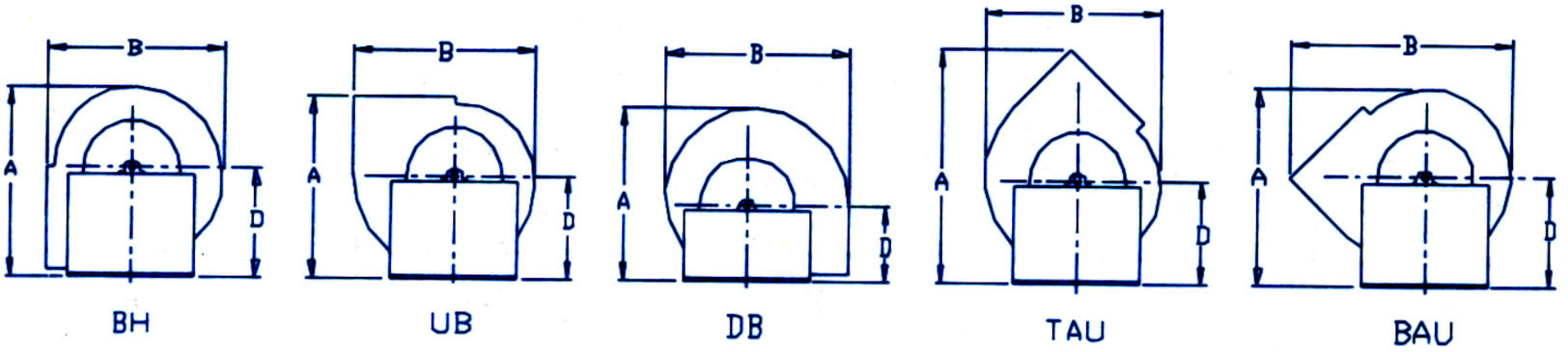
SIZE	A						B				C	CC	D				F	G	GG	J	WGT .*	
	TH	BH	UB	DB	TAU	BAU	TH BH	UB DB	TAU	BAU			TH	BH BAU	UB TAU	DB					SW	DW
12	28						25				17	30	13				14	10	18			
13.5	31						27				19	32	14				15	11	20			
15	33						29				21	35	15				17	12	23			
16.5	37						32				23	36	17				18.5	13	25			
18	42	38	38	41	47	37	35	35	34	42	25	37	22	22	22	22	19¼	14½	25⅞	20	260	390
20	48	43	43	47	53	42	38	39	37	46	28	40	26¼	26¼	26¼	26¼	21⅛	16	28⅝	21¾	310	470
22	50	45	45	49	56	44	41	43	41	51	29	43	26¼	26¼	26¼	26¼	23½	17⅝	31½	24	375	545
24	58	52	52	56	64	51	45	47	45	55	31	46	31¼	31¼	31¼	31¼	25⅞	19½	35	27	390	735
27	60	54	53	59	67	53	50	52	50	61	34	52	31¼	31¼	31¼	31¼	28½	21½	38⅝	29½	440	845
30	68	62	60	66	75	59	55	58	55	67	37	56	35⅜	35⅜	35⅜	35⅜	31⅝	23⅝	42½	32½	535	1010
33	78	70	69	76	86	69	60	63	61	74	40	60	42¼	42¼	42¼	42¼	34⅞	26¼	47	35½	665	1245
37	81	73	71	79	90	71	66	70	67	81	43	65	42¼	42¼	42¼	42¼	38½	28⅞	51¾	39	855	1355
40	80	80	76	73	109	78	73	77	74	105	52	78	37	46	43¾	32	42⅝	32	57⅜	43¾	1415	1555
45	88	88	83	80	118	86	80	85	82	111	57	84	40½	50½	48	35	47⅛	35¼	63¼	48	1630	1915
49	97	97	91	88	128	94	88	94	90	121	60	92	44¼	55¼	52½	38¼	51⅞	39	70	52¾	1950	2645
54	107	107	100	97	140	104	98	104	100	133	64	99	48¾	61	57½	42	57½	43	77⅛	58½	2435	3300
60	118	118	109	106	153	114	106	115	110	145	68	109	53½	67	63¼	46	63½	47⅜	85⅛	64¼	2900	4505
66	129	129	120	117	167	125	117	126	121	159	76	119	58½	73¼	69¼	50¼	69¾	52⅝	94⅜	70¼	3620	5565
73	144	143	137	131	167	139	131	139	134	161	80	128	66¾	81½	78¾	57¾	77¼	57⅞	104⅛	82⅜	5450	6970
81	159	157	150	144	186	153	144	154	148	180	86	139	73¼	89½	86½	63¼	85⅜	63⅞	114¾	90⅛	6700	8925